KÚPNA ZMLUVA

uzatvorená podľa § 409 a nasl. zákona č. 513/1991 Zb. Obchodného zákonníka v znení neskorších predpisov a príslušných ustanovení Zákona č. 343/2015 Z. z. o verejnom obstarávaní a o zmene a doplnení niektorých zákonov v znení neskorších predpisov

(ďalej len „zmluva")

medzi zmluvnými stranami

1. Predávajúci

Obchodné meno:	HYCA s.r.o.
Sídlo:	Viničnianska cesta 9, 902 01 Pezinok
Štatutárny orgán:	Ing. Viktor Jurák – konateľ
IČO:	35 900 008
DIČ:	2021878595
Bankové spojenie:	Všeobecná úverová banka a.s.
Číslo účtu:	SK18 0200 0000 0038 6914 7651
Tel. kontakt:	0903313252
e-mail:	obstaravanie@hyca.sk

(ďalej len „predávajúci")

2. Kupujúci

Obchodné meno:	**EKOS, spol. s.r.o., Stará Ľubovňa**
Sídlo:	Popradská 24, 064 01 Stará Ľubovňa
V zastúpení:	**PhDr. Ľuboš Tomko – konateľ spoločnosti**
IČO:	36168475
IČ DPH:	2020003293
Bankové spojenie:	Československá obchodná banka, a.s.
Číslo účtu: IBAN:	SK65 0200 0000 0050 9995 2257
Kontaktná osoba:	
Tel. kontakt:	
e-mail:	

(ďalej len „kupujúci")

(ďalej spolu aj ako „zmluvné strany")

Čl. 1

Úvodné ustanovenie

1. Kupujúci a predávajúci uzatvárajú túto zmluvu ako výsledok verejného obstarávania na základe § 66 zákona č. 343/2015 o verejnom obstarávaní a o zmene a doplnení niektorých zákonov v znení neskorších predpisov, na dodávku tovaru s názvom predmetu

zákazky „**Dopravné prostriedky a veľkoobjemové kontajnery – Časť B: Ramenový nakladač**" zadávanej na základe výzvy na predkladanie prostredníctvom na to určenej funkcionality elektrickej platformy systému IS EVO, zverejnenej vo Vestníku verejného obstarávania.

Čl. 2
Predmet zmluvy

1. Predmetom tejto zmluvy je
   - záväzok predávajúceho dodať kupujúcemu nový ani nepoužívaný Ramenový nakladač bližšie špecifikovaný v prílohe č. 1 tejto zmluvy (ďalej len „tovar") v súlade s ods. 2 tohto článku a previesť na kupujúceho vlastnícke právo k tovaru,
   - záväzok kupujúceho dodať Ramenový nakladač spolu s príslušenstvom podľa prílohy č. 1 tejto zmluvy, prevziať a zaplatiť predávajúcemu dojednanú kúpnu cenu, a to všetko za podmienok dohodnutých v tejto zmluve.

2. Súčasťou dodania tovaru je aj jeho doprava na miesto dodania, prípadná montáž jeho častí a poskytnutie záručný a pozáručný servis predmetu kúpy. Záväzok predávajúceho dodať vozidlo sa považuje za splnený až riadnym splnením záväzkov podľa tejto zmluvy.

Čl. 3
Miesto a čas dodania

1. Miesto dodania: **Popradská 24, 064 01 Stará Ľubovňa**

2. Predávajúci sa zaväzuje dodať predmet zmluvy v rozsahu záväzku podľa čl. 2 tejto zmluvy najneskôr **do 4 mesiacov od účinnosti zmluvy.**

3. Akékoľvek náklady súvisiace s dopravou vozidla na miesto odovzdania znáša predávajúci. Predávajúci je povinný poskytnúť kupujúcemu akúkoľvek súčinnosť potrebnú z plnením tejto zmluvy.

Čl. 4
Podmienky dodania

1. Zmluvné strany o odovzdaní vozidla podľa č. 3 bodu 2 spíšu preberací protokol podpísaný zástupcami oboch zmluvných strán. Odovzdanie predmetu zmluvy bude vykonané povereným zástupcom predávajúceho – servisným technikom a prevzatie zástupcom kupujúceho – povereným zamestnancom, v mieste dodania a v termíne na základe dohody zástupcov zmluvných strán. Predávajúci je povinný vyrozumieť kupujúceho (telefonicky) o pripravenosti predmetu zmluvy k odovzdaniu minimálne 1 pracovný deň vopred.
2. Spolu s predmetom zmluvy budú kupujúcemu odovzdané aj tieto doklady, tykajúce sa

predmetu dodania:

- Daňový doklad
- Záručný list
- Dodací list/ preberací protokol

Dokumenty ako daňový doklad a dodací list/ preberací protokol musia obsahovať:

- názov projektu: Zariadenie na zber odpadov "EKOS"
- kód projektu: 401202FQV9
- textovú formuláciu *„Tento projekt je spolufinancovaný Európskou úniou v rámci Programu Slovensko“.*

3. Predmet zmluvy podľa čl. 2 je splnený jeho prevzatím, podpísaním dodacieho listu a preberacieho protokolu zástupcom kupujúceho. Na dodacom liste je predávajúci povinní uviesť výrobné číslo dodávaného predmetu zmluvy, identifikačné znaky a cenu. Kupujúci je povinný pri prevzatí prezrieť či vozidlo nemá zjavné vady.

4. V prípade, ak kupujúci preukázateľne odmietne prevziať predmet zmluvy naprieck tomu, že predmet zmluvy je pripravený na prevzatie, je splnenie predmetu zmluvy splnené jeho uskladnením u predávajúceho. Predávajúci bude o tejto skutočnosti kupujúceho informovať písomne (listom, e-mailom).

5. Predávajúci vyhlasuje, že vozidlo dodávané v rámci tejto zmluvy je nové, doteraz nepoužívané, nepoškodené a jeho technické a prevádzkové parametre sa zhodujú s parametrami uvádzanými ich výrobcom.

6. Kupujúci si vyhradzuje právo na neprevzatie predmetu kúpy v prípade dodávky predmetu kúpy, ktorý nespĺňa stanovené požiadavky. V takom prípade nevzniká predávajúcemu nárok na náhradu škody.

Čl. 5
Kúpna cena a platobné podmienky

1. Kúpna cena za dodanie celého súboru tovaru v rozsahu podľa tejto zmluvy je:

Celková cena bez DPH:	142 890,00
DPH (23%) celkom:	32 864,70
Celková cena s DPH:	175 754,70

2. Predávajúci vyhlasuje a zaručuje sa, že kúpna cena za predmet zmluvy je konečná zahŕňa všetky náklady, poplatky, dane, výdavky a akékoľvek iné plnenia a náhrady spojené s plnením predávajúceho podľa tejto zmluvy vrátane nákladov spojených s vyškolením príslušného zamestnanca kupujúceho o obsluhe a údržbe vozidla.

3. Pre vylúčenie akýchkoľvek povinností platí, že predávajúci nemá nárok na akúkoľvek

osobitnú náhradu a/alebo inú formu kompenzácie nákladov, výdavkov alebo iných plnení vynaložených pri plnení svojich povinnosti podľa tejto zmluvy. Zmluvné strany sa súčasne pre vylúčenie akýchkoľvek pochybnosti výslovne dohodli, že predávajúci nemá nárok na kúpnu cenu prevyšujúcu celkovú cenu podľa bodu 1 tohto článku zmluvy.

4. Kúpna cena je splatná na základe daňového dokladu (faktúry) predávajúceho, ktorá bude vystavená kupujúcemu pred odovzdaním predmetu zmluvy, aby mohlo byť na vozidlo riadne uzavreté zákonné poistenie zo strany kupujúceho. Faktúra musí obsahovať náležitosti daňového dokladu a špecifikáciu ceny. Súčasťou faktúry musí byť preberací protokol, ktorý bude vystavený v deň prevzatia vozidla kupujúcim.

5. Ak faktúra neobsahuje všetky náležitosti podľa platných a účinných právnych predpisov, alebo ak k nej nie je pripojený preberací protokol, kupujúci je oprávnený takúto faktúru vrátiť predávajúcemu na opravu a/ alebo doplnenie, pričom na takúto faktúru sa neprihliada. Po doručení riadne opravenej a/alebo doplnenej faktúry kupujúcemu začína plynúť nová lehota splatnosti takto doručenej faktúry.

6. Splatnosť faktúry je **60 dní** o do dňa je doručenia kupujúcemu, a to bezhotovostným prevodom na účet predávajúceho uvedený na faktúre. Faktúra vystavená predávajúcim musí obsahovať náležitosti stanovené právnymi predpismi, evidenčné číslo tejto zmluvy a ďalej vyčíslené zvlášť ceny tovaru bez DPH, zvlášť DPH, a celková cena tovaru s DPH. Zároveň faktúra musí obsahovať text: **„Dopravné prostriedky a veľkoobjemové kontajnery – Časť B: Ramenový nakladač".**

7. Cena za dodávku tovaru sa uhradí jednorázovo.

Čl. 6
Záruky a vyhlásenia

1. Predávajúci vyhlasuje a zaručuje sa že:
   - je spôsobilý na plnenie predmetu Zmluvy v plnom rozsahu za podmienok stanovených v tejto zmluve a je oprávnený disponovať vozidlom spôsobom predvídaným v tejto zmluve,
   - vozidlo je nové, nepoužité treťou osobou, funkčné a spôsobilé na obvyklý účel užívania a nie je zaťažené právom tretej osoby ani žiadna tretia osoba si takéto práva vo vzťahu k vozidlu neuplatňuje a predávajúci nemá vedomosť o tom, že by si takéto práva plánovala uplatniť,
   - povinnosť vyplývajúce mu z tejto zmluvy uskutoční sám, ak z tejto zmluvy nevyplýva inak v súlade so zákonom.

2. Vyhlásenia a záruky uvedené v tomto článku sú pravdivé a presné vo všetkých podstatných aspektoch, nie sú v žiadnom podstatnom a významnom ohľade zavadzajúce a neopomínajú uviesť žiadnu podstatnú skutočnosť a považujú sa za

opakované a trvajúce počas celej doby platnosti a účinnosti tejto zmluvy.

3. Predávajúci poskytne kupujúcemu na predmet kúpy záruku v dĺžke 24 kalendárnych mesiacov od podpisu a účinnosti zmluvy.

4. Predávajúci je povinný informovať kupujúceho o vzniku akejkoľvek skutočnosti alebo jej zmene, ktorá má vplyv na pravdivosť ktorejkoľvek z vyhlásení uvedených v tomto článku zmluvy, a to bez zbytočného odkladu.

5. Akákoľvek nepravdivosť alebo porušenie vyhlásenia alebo záväzku predávajúceho uvedeného v tomto čl. zmluvy sa považuje za podstatné porušenie zmluvy a zakladá právo na odstúpenie od zmluvy zo strany kupujúceho, nárok kupujúceho na náhradu škody tým nie je dotknutý, Tým nie je dotknutá možnosť kupujúceho odstúpiť od zmluvy v prípadoch predvídaných príslušnými všeobecne záväznými právnymi predpismi alebo touto zmluvou.

6. Kupujúci vyhlasuje, že si vyhradzuje právo odmietnuť prevziať predmet zmluvy v prípade, ak plnenie predmetu zmluvy bude v rozpore a to najmä z dôvodu nedodržania technickej špecifikácie vozidla.

Čl. 7
Zánik zmluvy

1. Zmluvné strany sa dohodli, že zmluvu môžu ukončiť:
   - dohodou,
   - odstúpením od zmluvy.

2. Podstatným porušením zmluvy sa rozumie najmä ak:
   - predávajúci mešká so splnením zmluvného termínu, ak márne uplynie dodatočne stanovená lehota na plnenie,
   - predávajúci nedodá tovar v kvalite podľa dohodnutých podmienok z verejného obstarávania
   - predávajúci neodstráni vady predmetu kúpy
   - kupujúci je v omeškaní s úhradou faktúry dodávateľovi o viac ako 60 dní po lehote splatnosti.

3. Odstúpenie od zmluvy musí mať písomnú formu a musí byť preukázateľne doručené druhej zmluvnej strane. Účinky odstúpenia od zmluvy nastanú dňom doručenia písomného oznámenia druhej zmluvnej strane. Odstúpením od zmluvy zanikajú všetky práva a povinnosti zmluvných strán z tejto zmluvy. Odstúpenie od zmluvy sa nedotýka nároku na náhradu škody vzniknutej porušením.

4. Na možné odstúpenie od zmluvy musí predchádzať písomné upozornenie na možnosť

odstúpenia s poskytnutím primeranej lehoty na odstránenie vytýkaných nedostatkov. Písomné upozornenie môže byť realizované aj mailom, ktorý je uvedený v tejto zmluve a jeho lehota doručenia je nasledujúci deň po odoslaní.

5. Odstúpením od zmluvy nezaniká nárok na zaplatenie úrokov z omeškania a náhradu škody v zmysle § 373 a nasl. zákona č. 513/1991 Zb. Obchodného zákonníka. Škodou sa v tomto prípade rozumie aj rozdiel medzi kúpnou cenou podľa čl. 5 tejto zmluvy a kúpnou cenou, za ktorú kupujúci obstaral tovar u iného dodávateľa z dôvodu nesplnenia podmienok predávajúcim týkajúcich sa technických parametrov predmetu zmluvy.

6. Odstúpenie od zmluvy je účinné okamihom doručenia písomného odstúpenia od zmluvy ktorejkoľvek zo zmluvných strán.

Čl. 8
Ostatné dojednania

1. Predávajúci nie je bez písomného súhlasu kupujúceho oprávnený postúpiť práva a povinnosti tejto zmluvy na tretiu osobu.

2. Predávajúci berie na vedomie, že kupujúci zverejní túto zmluvu na profile obstarávateľa a vyslovuje s vyššie uvedeným súhlas.

3. Doručovanie sa podľa Zmluvy uskutočňuje vždy na adresu Zmluvnej strany uvedenej v záhlaví Zmluvy. V prípade zmeny adresy pre doručovanie sú Zmluvné strany povinné sa o tejto skutočnosti bez omeškania vzájomne informovať. Pokiaľ nebude možné písomnosť opakovane doručiť na poslednú známu adresu pre doručovanie, považuje sa písomnosť za doručenú tretím dňom potom, kedy sa ako nedoručiteľná vrátila odosielateľovi.

4. V prípade omeškania predávajúceho s dodaním predmetu zmluvy a/alebo s odstránením vady tovaru, má kupujúci nárok na zmluvnú pokutu vo výške 0,05 % za každý deň omeškania z ceny nedodanej alebo neskoro dodaného predmetu kúpy. Zaplatením zmluvnej pokuty nie je dotknutý nárok kupujúceho na náhradu škody.

5. Pokiaľ predmet kúpy nebude dodaný ani v dohodnutej lehote určenej kupujúcim, kupujúci má právo od tejto časti zmluvy odstúpiť a má nárok na náhradu škody, ktorá mu nedodaním motorového vozidla vznikla, škodou sa v tomto prípade rozumie aj rozdiel medzi kúpnou cenou podľa čl. 5 a kúpnou cenou, za ktorú kupujúci obstaral nové motorové vozidlo u iného dodávateľa z dôvodu omeškania predávajúceho.

6. V prípade, ak je kupujúci v omeškaní zo zaplatením kúpnej ceny za predmet kúpy, predávajúci má nárok na úrok z omeškania vo výške 0,05 % z dlžnej sumy za každý začatí deň omeškania.

7. Nebezpečenstvo škody na predmete kúpy prechádza na kupujúceho okamihom prevzatia tovaru od predávajúceho alebo dopravcu.

8. Kupujúci a predávajúci po prevzatí predmetu tejto zmluvy vykonajú prehliadku predmetu kúpy pre uplatnenie nárokov z vád zistiteľných pri tejto obhliadke.

9. Škoda predmete kúpy, ktorá vznikla po prechode jej nebezpečenstva na kupujúceho, nemá vplyv na jeho povinnosť zaplatiť kúpnu cenu, ibaže ku škode na tovare došlo v dôsledku porušenia povinnosti predávajúceho. Účinky podľa prvej vety nenastanú, ak kupujúci využil svoje právo požadovať dodanie náhradného motorového vozidla alebo právo odstúpiť od zmluvy.

10. Vlastnícke právo k predmetu kúpy prechádza na kupujúceho po riadnom uhradení kúpnej ceny za predmet kúpy a pripísaním finančných prostriedkov na účet predávajúceho.

Čl. 9

Záverečné ustanovenia

1. Právne vzťahy touto zmluvou neupravené sa riadia platnými právnymi predpismi, najmä príslušným ustanovením Obchodného zákonníka, ako aj ďalšími relevantnými právnymi predpismi Slovenskej republiky. Neplatnosť, neúčinnosť alebo neaplikovateľnosť niektorého ustanovenia tejto zmluvy nespôsobuje neplatnosť, neúčinnosť alebo neaplikovateľnosť zmluvy ako celku.

2. Zmeny a dodatky tejto zmluvy môžu zmluvné strany vykonávať po vzájomnej dohode len formou písomného dodatku a v súlade s § 18 zákona č. 343/2015 Z. z. o verejnom obstarávaní a o zmene a doplnení niektorých zákonov v znení neskorších predpisov.

3. Dodatok k zmluve zmluvné strany nesmú:
   a) meniť podstatným spôsobom pôvodný predmet zmluvy,
   b) dopĺňať alebo meniť podstatným spôsobom podmienky, ktoré by v pôvodnom postupe zadávania zákazky umožnili účasť iných záujemcov alebo uchádzačov, alebo ktoré by umožnili prijať inú ponuku ako pôvodne prijatú ponuku,
   c) meniť ekonomickú rovnováhu zmluvy v prospech zhotoviteľa spôsobom, s ktorým pôvodná zmluva nepočítala,
   d) zvyšovať cenu plnenia alebo jeho častí, okrem prípadu, že po uzatvorení zmluvy nastala taká zmena okolností, ktorá má vplyv na cenu alebo podmienky plnenia, ktorú nebolo možné pri vynaložení odbornej starostlivosti predpokladať.

4. Zmluva nadobúda platnosť dňom jej podpísania oboma zmluvnými stranami a účinnosť po kumulatívnom splnení nasledujúcich podmienok:
   - dňom nasledujúcim po dni zverejnenia v Centrálnom registri zmlúv v súlade s § 47a ods. 1 zákona č. 40/1964 Zb. Občiansky zákonník v znení neskorších predpisov a v spojení § 5a zákona č. 211/2000 Z. z. o slobodnom prístupe k informáciám

a o zmene a doplnení niektorých zákonov (zákon o slobode informácií) v znení neskorších predpisov.

- po ukončení kontroly, ak ÚVO ako SO neidentifikoval nedostatky, ktoré by mali alebo mohli mať vplyv na výsledok VO, pričom rozhodujúci je dátum doručenia záznamu z kontroly kupujúcemu (prijímateľovi). Ak boli v rámci kontroly VO identifikované nedostatky, ktoré mali alebo mohli mať vplyv na výsledok VO, zmluva nadobudne účinnosť momentom doručenia písomnej akceptácie navrhovanej ex ante finančnej opravy uvedenej v Správe z kontroly vypracovanej poskytovateľom a kumulatívneho splnenia podmienky na uplatnenie ex ante finančnej opravy podľa tejto príručky. Ak zákazka, ktorej výsledkom bolo uzavretie zmluvy nebola predmetom kontroly ÚVO ako SO z dôvodu, že nebola vyhodnotená ako riziková, zmluva nadobudne účinnosť dňom doručenia oznámenia poskytovateľa objednávateľovi, že iná ako nadlimitná zákazka nebola na základe poskytovateľom vykonanej rizikovej analýzy vyhodnotená ako riziková.

5. Zmluva je vyhotovená v štyroch rovnopisoch s platnosťou originálu, z ktorých po potvrdení tri obdrží kupujúci a jeden predávajúci.

6. Zmluvné strany potvrdzujú svojím podpisom, že súhlasia s celým obsahom zmluvy, budú dodržiavať všetky ustanovenia počas jej platnosti, že si túto zmluvu pred podpísaním riadne prečítali, jej obsahu porozumeli a že ju uzavierajú podľa ich praveja slobodnej vôle, nie z donútenia alebo v tiesni za zrejme nevýhodných podmienok pre jednu alebo druhú stranu.

7. Neoddeliteľnou prílohou tejto zmluvy sú :

   - Príloha č. 1 Cenová ponuka s technickou špecifikáciou

V Starej Ľubovni, dňa 28 -01- 2026

[redacted]

.....

Ku[redacted]

PhDr. Ľuboš Tomko
konateľ spoločnosti

V Pezinku, dňa 24.01.2026

[redacted]

.....

[redacted]

SNAS
Reg. No. 156/R-054

CVI

CERTIFIKÁT SYSTÉMU MANAŽÉRSTVA ENVIRONMENTU

Kód certifikačného orgánu: ***1-421-001-025***
Číslo certifikátu: ***SK02 / A0450111E***

Týmto sa potvrdzuje, že systém manažérstva organizácie

HYCA s.r.o.

Viničnianska cesta 9, Pezinok, 902 01

je v zhode s požiadavkami normy

ISO 14001:2015

Tento certifikát platí pre nasledujúce činnosti:

VÝROBA A MONTÁŽ NADSTAVIEB A VYHRADENÝCH ZDVÍHACÍCH ZARIADENÍ NA CESTNÝCH A KOĽAJOVÝCH VOZIDLÁCH, STACIONÁRNYCH ZARIADENIACH, KOMUNÁLNYCH NADSTAVBÁCH A NADSTAVBÁCH NA ZBER A ODVOZ ODPADU. SERVIS PODVOZKOV S NADSTAVBAMI A SERVIS VYHRADENÝCH ZDVÍHACÍCH ZARIADENÍ NA CESTNÝCH A KOĽAJOVÝCH VOZIDLÁCH, STACIONÁRNYCH ZARIADENIACH, KOMUNÁLNYCH NADSTAVBÁCH A NADSTAVBÁCH NA ZBER A ODVOZ ODPADU.

Prvá certifikácia	*Aktuálne vydanie*	*Dátum exspirácie*
06/02/2025	***06/02/2025***	***06/02/2028***

s podmienkou absolvovania dozorných auditov počas 6.-12. mesiaca a 18.-24 .mesiaca od dátumu re-/certifikácie.

IRACAB
1-421-001-025

CVI
ISO 14001

Ing. Ján Gašper
riaditeľ

Certifikáciu udelila: ***CVI, s.r.o.****, MPČL 3170/31, 058 01 Poprad, Slovensko*

Za účelom získania presných a aktuálnych informácií o možných zmenách v stave certifikácie uvedenej na tomto certifikáte volajte, prosím, na číslo ***+421 948 037 277*** *alebo e-mailujte na adresu:* ***cvi@cvi.sk***

CONFORMANCE VERIFICATION INTERNATIONAL

MAN Truck & Bus Slovakia s.r.o.

MAN Bratislava/New vehicles

Technický a personalizovaný list

Ramenový nakladač

Podvozok
MAN TGS 18.440 4x2H BL CH

Ilustrácia sa môže líšiť

Štandardné diely vozidla

Produktová skupina	The new MAN Truck Generation
Popis variantu	TGS 18.440 4x2H BL CH
MAN kód	H4IRHOYC
Emisná trieda	EURO6
Rodina motorov	D26
Výkon motora	324 kW (440 KS)
Typ vozidla	Druh vozidla valník a podvozok (LK)
Typ karosérie	Nakladač kontajnerov
Kabína vodiča	Kabína vodiča NN: praktická (úzka, stredne dlhá, normálne vysoká)
Rozvor hlavných kolies	3900 mm
Presah	2000 mm
Poradie riadenia	Vľavo

Vertikálne zaťaženia

	Národné schválenie	Technické zaťaženie
Celková hmotnosť	19 500 kg	21 000 kg
Predná náprava	8 000 kg	8 000 kg
Zadná náprava	11 500 kg	13 000 kg

Horizontálne zaťaženia

	Národné schválenie	Technické zaťaženie
Celková hmotnosť jazdnej súpravy	0 kg	0 kg

Použité obrázky v tejto ponuke majú ilustratívny význam a môžu se líšiť od skutočnej konfigurácie.
Ďalšie informácie o produkte pre výber pneumatík „voliteľné" sú k dispozícii od našich predajcov.

Charakteristiky vozidla

Základné charakteristiky

- Šasi
- Trieda podvozku, ťažká
- Cieľová krajina Slovensko (SK)
- Obchodná tonáž 18 t
- Základné dimenzovanie, štandardné vozidlo
- Oblasť použitia, jednoduché mimo cesty (T1)
- **Druh konštrukcie, normálna výška**
- Druh vozidla valník a podvozok (LK)
- Vozidlo s ľavostranným riadením
- Premávka na pravej strane
- Dokumentácia vozidla v slovenčine
- Štítky v češtine
- Poloha kabíny vodiča 640 mm (vzdialenosť dolnej hrany rámu od podlahy kabíny vodiča)

Schválenie

- **Schválenie vozidla, trieda N3**
- **Obmedzovač maximálnej rýchlosti, 90 km/h, elektronický, regulácia motora**
- Nar. (E.Ú.) 1003/2010 (umiestnenie poznávacej značky) nepožadované
- Nar. (EÚ) 595/2009 EuroVIe (emisie ťažkých úžitkových vozidiel) spĺňa
- Maximálna hladina hluku vozidla, 79 dB podľa UN/ECE-R 51.03
- Výška nad kabínou vodiča, v nezaťaženom stave do 4 000 mm
- Vychýlenie zad. časti voz. do 800 mm/1000 mm so zdvihnutou alebo riadenou poslednou nápravou
- Klasifikácia vozidla podľa nar. (EÚ) 2018/858
- UN/ECE-R 141 (systém kontroly tlaku v pneumatikách (TPMS)) splnené
- UN/ECE-R 151 (asistent mŕtveho uhla (BSIS)) splnené
- UN/ECE-R 155 (ochrana vozidla proti kybernetickým útokom (CSMS)) splnené
- UN/ECE-R 156 (systém manažmentu aktualizácie softvéru (SUMS)) splnené
- UN/ECE-R 158 (cúvací asistent) splnené
- Nar. (EÚ) 2021/1243 (zariadenie na vstavanie imobilizéra citlivého na alkohol (Alko-zámok)) splnené
- Nar. (EÚ) 2021/1958 (inteligentný asistent rýchlosti (ISA)) splnené
- VO (EU) 2023/2590 (pokročilý varovný systém pre znižovanie koncentrácie vodiča (ADMS)) je v súlade

MAN Bratislava/New vehicles

- UN/ECE-R 159 (výstražný systém na výstrahu pred kolíziou s chodcami a cyklistami) splnené

Dokumenty

- **Dokumentácia schválenia, medzinárodná (COC)**
- Bez dokumentácie schválenia, národnej
- Špeciálne potvrdenie, ťažká/komunálna prevádzka

Oblasť použitia/prepravné úlohy

- Likvidácia
- 031 nakladač kontajnerov
- Rozsah teploty nasadenia vozidla, mierny
- Rozvodovka pre všeobecné podmienky

Linky, vydania a balíky

- Bez Efficient Drive
- Lakovanie Basic
- Bez balíka Individual Lion

Vodorovné a zvislé zaťaženia

- 19500kg prípustné zaťaženie celkovo vertikálne nár. osv.
- 21000kg prípustné zaťaženie celkovo vertikálne tech.
- 21000kg prípustné zaťaženie celkovo vertikálne tech. Plus
- 8000kg prípustné zaťaženie na prednej náprave nár. osv.
- 8000kg prípustné zaťaženie na prednej náprave tech.
- 8000kg prípustné zaťaženie na prednej náprave tech. Plus
- 11500kg prípustné zaťaženie na zadnej náprave nár. osv.
- 13000kg prípustné zaťaženie na zadnej náprave tech.
- 13000kg prípustné zaťaženie na zadnej náprave tech. Plus
- 0kN D hodnota

Informačné texty

- Bez upozornenia (opotrebovanie kĺbového hriadeľa)

Šasi

Rám vozidla (rázvor kolies, presah, ...)

- **3 900 mm rázvor hlavných kolies**
- 2 000 mm presah rámu vzadu
- 8 mm hrúbka pozdĺžneho ramena hlavného rámu
- Zadná časť vozidla, rovný koniec rámu

Výfukový systém, nasávanie vzduchu

- **Tlmič výfuku, zboku, vpravo**
- **Výfuk, spodný vývod**
- **Nasávanie vzduchu, za kabínou vodiča, zvýšené**

Skriňa batérie, batérie, alternátor

- **2 batérie, 12 V, 180 Ah, Longlife (EFB), bezúdržbové**
- **Alternátor, striedavý prúd 28 V, 120 A, 3 360 W, LIN**
- Priestor batérie stredný, 2 batérie
- Priestor batérie, vľavo

MAN Bratislava/New vehicles

- **Hlavný spínač batérie, mechanický**
- Tavné poistky

Nádrže a vedenie paliva

- **400 l objem palivovej nádrže, vpredu**
- Palivová nádrž, vpravo, oceľ
- Prierez nádrže, zboku, stredná
- **60 l objem zásobníka AdBlue, vľavo**
- Zásobník AdBlue, vľavo, plast
- **Uzáver palivovej nádrže, uzamykateľný, pre systém jedného kľúča**
- **Uzáver pre zásobník AdBlue, uzamykateľný**
- Poloha predradeného palivového filtra na skrini batérie

Diely rámu

- **Ochrana proti podbehnutiu, vpredu**
- Bez pracovnej plošiny
- **Ochrana proti podbehnutiu, zboku**
- **Držiak rezervného kolesa, zboku, vľavo, za zadnou nápravou**
- Výťah pre rezervné koleso
- Koncový priečny nosník, so schémou vŕtaných dier 160 x 100 mm
- **Ochrana proti podbehnutiu, vzadu, oblá**
- **Podkladací klin, s uchytením**
- Bez upevňovacieho uholníka mostíka/plechov zachytávajúcich šmykovú silu
- Bez senzorov na boku

Pneumatické brzdy, výroba stlačeného vzduchu, brzdový systém

- **Vzduchový kompresor, 1 valec, 360 ccm, s úsporným systémom**
- **Vysúšač vzduchu, vyhrievaný**
- Úprava stlačeného vzduchu, elektronicky regulovaná AMS
- Zásobník stlačeného vzduchu, oceľový
- **Elektronický brzdový systém (EBS)**
- **Antiblokovací systém (ABS)**
- **Asistent maximálneho brzdenia**
- Bez prípravy EBS-Full riadiacej jednotky
- **Vysokovýkonná motorová brzda MAN EVBec, odstupňovateľná**
- **Kotúčové brzdy na prednej náprave**
- **Kotúčové brzdy na zadnej náprave**
- **Ovládanie parkovacej brzdy, vedľa sedadla vodiča, konvenčná parkovacia brzda**
- Parkovacia brzda s hydraulickým pružinovým posilňovačom na zadných nápravách (vrát. tlačenej/vlečenej nápravy)

- **Indikátor hrúbky brzdového obloženia, s výstrahou opotrebovania brzdového obloženia**
- **Harmonizácia opotrebenia brzdového obloženia v ťažnom vozidle**

Svetlo a signálne tóny na šasi (zadné svetlá, ...)

- Zadné svetlá
- **Signál núdzového brzdenia, aktivácia výstražných svetiel, automaticky**
- **Výstraha pri cúvaní, akustická, pri zaradenej spiatočke**
- Test funkcie svetiel
- **Bočné obrysové svetlá, LED**

Hnacie ústrojenstvo/podvozok

Motor, chladič motora

- **Dieselový motor MAN D2676 LFAZ, 324 kW (440 k) výkon, 2 250 Nm krútiaci moment, Euro 6e**
- Palivový filter, vyhrievaný, pre palivá do triedy čistoty 21
- **Predradený palivový filter, s odlučovačom oleja/vody, so snímačom vody, vyhrievaný (zmiešavací ventil)**
- Motorový olej s vlastnosťami pre ľahký chod
- Odvzdušnenie, kľuková skriňa, otvorená
- Protihlukové kryty motora
- **Zníženie vírenia prachu ventilátorom chladiča**
- Chladič motora, normálna dĺžka
- **Ochrana predného chladiča, mriežka**
- Mierka oleja a digitálny ukazovateľ hladiny oleja motora
- Výstražné hlásenie stavu chladiacej kvapaliny motora, s predbežnou výstrahou
- Nemrznúci prostriedok, do -32 °C
- Kryt pre chladič plniaceho vzduchu
- Stacionárna regenerácia pre katalyzátor, vykonateľná až po výstražnom hlásení

Prevodovka, spojka

- **MAN TipMatic 12:28 OD**
- Prevodovka s vysokým podielom posuvu v jazdnej prevádzke
- **Ovládanie MAN TipMatic, s hlavnou pákou riadenia, manuálne, (voľba DNR, výber stratégie radenia)**
- Bez redukcie terénu prevodovky
- Funkcia prevodovky MAN Idle Speed Driving
- **Jazdný program MAN TipMatic Efficiency, do 70 000 kg**
- **Jazdný program MAN TipMatic Offroad, do 70 000 kg**
- **Jazdný program MAN TipMatic Manoeuvre, režim manévrovania**
- Jednokotúčová spojka, 430 mm, suchá
- Hlavný kĺbový hriadeľ, 25.000 Nm funkčný hraničný moment
- Kĺbové hriadele so štandardným tukom, nemazateľné

Disky, pneumatiky

- Potrebný index rýchlosti pneumatík G
- Pneumatiky prednej nápravy voliteľne 315/80R22,5 riad.-S+G TL (156/150 K)
- Typ diskov prednej nápravy, oceľ, 1-dielne
- Veľkosť diskov prednej nápravy, 10-dierové 9.00x22.5
- Kryty matíc kolies prednej nápravy
- Pneumatiky zadnej nápravy voliteľne 315/80R22,5 pohon-S+G TL (154/150 K)
- Typ diskov zadnej nápravy, oceľ, 1-dielne

- Veľkosť diskov zadnej nápravy, 10-dierové 9.00x22.5
- Rezervné koleso, podľa konfigurácie pneumatik prednej nápravy
- **Systém kontroly tlaku v pneumatikách (TPM), so zobrazením teploty pneumatík**
- Indikátor tlaku v pneumatikách pre príves

Nápravy

- **MAN HydroDrive, hydrostatický pohon nápravy**
- 4x2H
- Prevod riadenia, štandard
- Nádržka oleja riadenia s elektrickou meracou sondou
- **Predná náprava, 9 200 kg, HydroDrive bez priehonu, lomená, riadená, nezdvíhateľná**
- **Blatník prednej nápravy**
- Zásterka na ochranu proti striekajúcej vode na blatníku, predná náprava, predĺžená nadol
- **Zadná náprava HY-1350, 13 000 kg, HY náprava bez prevodu, rovná, neriadená, nezdvíhateľná**
- Dvojmontáž pneumatík na zadnej náprave
- **Transportný blatník zadnej nápravy**
- Stály prevod hnacej nápravy i = 3,36
- **Uzávierky diferenciálu poháňaných zadných náprav**
- Bez uzávierok diferenciálu predných náprav
- Rozšírenie blatníka

Vedenie nápravy a pruženie

- **Druh pruženia list/vzduch (BL) na predných nápravách a poháňaných zadných nápravách**
- **Ovládacia jednotka pre elektronicky riadené pneumatické pruženie (VASC)**
- **Listové pružiny na prednej náprave, parabolické, 2-listové, oceľové**
- **Pneumatické pruženie na zadnej náprave**
- 8 000 kg nosnosť pružiny prednej nápravy
- 13 000 kg nosnosť pružiny zadnej nápravy
- Tlmič na prednej náprave
- Tlmič zadnej nápravy
- **Stabilizátor, predná náprava**
- **Stabilizátor, zadná náprava**
- Trojuholníkové rameno
- Bez riadenia pneumatického pruženia prívesu/sedlového návesu

Kabína vodiča

Kabína vodiča a exteriér kabíny vodiča

- Kabína vodiča NN: praktická (úzka, stredne dlhá, normálne vysoká)
- Uloženie kabíny vodiča, Basic
- Zariadenie pre vyklápanie kabíny vodiča, manuálne
- Bez zdvíhacej strechy/posuvnej strechy
- **Nárazník, plast**
- Predný nástup, integrovaný, s možnosťou zastavenia
- Predné okno, vrstvené bezpečnostné sklo (VSG), tónované
- Bez slnečnej clony, pred predným oknom
- Stierače pre predné okno
- Ovládanie stieračov, manuálne
- Nástup, tuhý

- **Centrálne zamykanie, bez diaľkového ovládania**
- **2 kľúče od vozidla**
- Bez predĺženia dverí
- Označenie dverí, podľa obchodnej tonáže vozidla
- Okná dverí, tónované
- Okno dverí, bezpečnostné sklo
- Zadná stena kabíny vodiča, bez okna

Svetlo a signálne tóny na kabíne vodiča zvonku (svetlomety, húkačka, ...)

- **Balík H7, predný svetlomet, hmlový svetlomet**
- **Predný svetlomet, H7**
- **Svetlá pre denné svietenie, LED**
- Hmlový svetlomet, H7
- Smerovky, zboku, žiarovka
- Regulácia sklonu svetlometov, manuálna
- **Zapínanie stretávacieho svetla, automaticky, so svetelným snímačom**
- 2 obrysové svetlá, žiarovka
- Húkačka, dvojtónová, elektrická
- Bez majákov na zadnej časti vozidla

Zrkadlo a náhradné zrkadlo

- **Balík zrkadiel, vonkajšie spätné zrkadlá, elektricky prestaviteľné, vyhrievané, čelné zrkadlo, obrubníkové zrkadlo, vpravo**
- Vonkajšie spätné zrkadlo, elektricky prestaviteľné s manévrovacou pomôckou, vyhrievané
- Blízkopohľadové zrkadlo, vpravo, elektricky prestaviteľné, vyhrievané
- Čelné zrkadlo, manuálne prestaviteľné
- Teleso zrkadla, nelakované
- Komponenty vozidla, vhodné pre šírku nadstavby 2 400 mm až 2 600 mm
- Príprava na kameru

Sedadlá

- Poťahy sedadiel, textil, Standard
- **Balík sedadla vodiča Plus, vzduchovo odpružené**
- Komfortné sedadlo vodiča, vzduchovo odpružené
- **Balík sedadla spolujazdca Basic, neodpružené, s odkladacím boxom**
- Sedadlo spolujazdca, neodpružené, s odkladacím boxom
- Odkladací priestor, v konzole sedadla spolujazdca
- Stredné sedadlo, sklopné operadlo, 2-bodový pás
- Indikátor bezpečnostného pásu, 1. rad sedadiel, akustický a optický

Miesto vodiča

- Multifunkčný volant, nastavenie výšky a sklonu
- Volant, s parkovacou polohou
- **Blokovanie volantu, s elektronickým imobilizérom**
- Kombinovaný prístroj Professional 12,3“
- Tachograf, digitálny, s diaľkovou komunikáciou (podľa DSRC) CONTINENTAL
- Tachograf/tachometer, ciachovaný
- Indikátor časov riadenia, kombinovaný prístroj
- 2 zásuvky, kabína vodiča v strede, 12 V a 24 V
- Zapaľovač cigariet
- 4 jednoduché DIN šachty, strešný veniec, vpredu
- Bez odkladacej misky vedľa sedadla

Klimatizácia kabíny vodiča

- Klimatizácia, manuálna

Lôžkový priestor

- Bez lôžkového priestoru

Interiér kabíny vodiča

- Farebné prostredie Dark Moon Grey so striebornou pre interiér kabíny vodiča
- Styling vnútorného priestoru analogicky k farebnému prostrediu
- Balík miesta vodiča Basic
- Slnečná clona predného okna, vnútri, sklopná
- **Vnútorné svetlo, svetlo na čítanie (strana vodiča)**
- Vnútorné svetlo, centrálne
- Svetlo na čítanie, strana vodiča
- **Osvetlenie nástupného priestoru**
- Nástupné držadlá, štandardné
- Vnútorné obloženie dverí, umývateľné
- Bez prídavných odkladacích priehradiek a úložného priestoru
- 2 odkladacie skrinky, zadná stena kabíny vodiča, za stranou vodiča a spolujazdca
- Odkladacia priehradka, stredový diel prístrojovej dosky, otvorená
- Držiak vnútri na všetkými dverami kabíny vodiča

Príslušenstvo a nástroje

- Palubné náradie bez príslušenstva
- Palubné náradie
- Bez výstražného trojuholníka
- **Zdvihák vozidla, 12 000 kg**

Inteligentný nákladný automobil

Asistenčné systémy

- **Elektronický stabilizačný program (ESP)**
- **Protipreklzový systém (ASR)**
- **Tempomat (regulácia rýchlosti jazdy FGR)**
- **Obmedzovač rýchlosti jazdy, nastaviteľný, obmedzovač (regulácia motora)**
- **Asistenčný systém núdzového brzdenia EBA**
- **Výstraha pri opustení jazdného pruhu LDW**
- **Asistent odbočovania**
- **Detektor pozornosti MAN systém monitorovania vodiča**
- **Príprava na Alcohol Interlock, nepremostiteľná**
- **Front Detection, odpojiteľná**
- **Rozpoznanie dopravných značiek**
- **Systém spätného chodu**
- Bez výstrahy odstupu vozidla
- Bez MAN SafeStop Assist
- Bez monitorovania zadnej oblasti

Infotainment (rádio,...)

MAN Bratislava/New vehicles

- ☐ **MAN systém médií Advanced 7"**
- ☐ **Zvukový systém MAN**
- ☐ Bez navigačnej mapy
- ☐ **Modul Connectivity-Board**
- ☐ Integrácia smartfónu
- ☐ Možnosť na integráciu aplikácií MAN vo vozidle

Nadstavby/rozhrania

Rozhrania k návesu (napr. točnica, brzdová prípojka, ...)

- ☐ Bez brzdovej prípojky prívesu za kabínou vodiča
- ☐ Bez točnice
- ☐ Bez snímačov točnice

Rozhrania k prívesu (napr. točnica, brzdové prípojky, ...)

- ☐ Bez spojky na pripojenie prívesu/odťahovanie na koncovom priečnom nosníku
- ☐ Bez brzdovej prípojky prívesu na konci rámu, v strede
- ☐ Bez zásuvky prívesu na konci rámu
- ☐ Bez zásuvky prívesu pre antiblokovací systém (ABS)

Dielenské nadstavby a rozhrania k prídavným zariadeniam (napr. indikátor sklápača ...)

- ☐ **Rozhranie pre digitálnu výmenu údajov (Application Fit)**
- ☐ **Rozhranie pre údaje vozidla (FMS)**

Vedľajšie pohony

- ☐ **Vedľajší pohon, závislý od prevodovky, typ NH/1c, bez príruby f = 1,26, poloha cca 2:30 h**
- ☐ Vedľajší pohon, závislý od prevodovky, trvalá prevádzka
- ☐ Bez rotora ventilátora pre vedľajší pohon, závislý od prevodovky
- ☐ Funkčný parameter pre vedľajší pohon, závislý od prevodovky, jazdná prevádzka
- ☐ Parametrizácia podľa odvetvia, všeobecne
- ☐ Bez prírubovej spojky pre pomocný pohon, závislé od prevodovky, elastické
- ☐ Bez prírubovej spojky pre pomocný výstup, v závislosti od pomocného pohonu, elastický

Odťahovanie, vyťahovanie a zaistenie nákladu

- ☐ **Ťažné oko, predná strana vozidla, skrutkovateľné**

Lakovania

Lakovanie kabíny vodiča hore

- ☐ Krycí lak kabíny vodiča

Lakovanie kabíny vodiča dole

- ☐ Štruktúrový lak nástupov
- ☐ Štruktúrový lak blatníka, za kabínou vodiča
- ☐ Štruktúrový lak nárazníkov, plast

Lakovanie podvozku

- ☐ Bez dodatočného krycieho laku podvozku
- ☐ Krycí lak diskov, oceľ, farba biely hliník

Iné

- ☐ PDI
- ☐ dovoz

MAN Bratislava/New vehicles

- poukaz zlava servis zakladny
- balik pre vodica

Prídavná výbava lokálna

- Gumené rohože

Farba

- Krycí lak kabíny vodiča — MÄTOVÁ ZELENÁ RAL 6029

- Kamerový systém
- Prenosná GPS navigácia
- Lekárnička

Technické údaje: TGS 18.440 4x2H BL CH / L61FAA02

Typ vozidla: Druh vozidla valník a podvozok (LK)

Kabína vodiča: Kabína vodiča NN: praktická (úzka, stredne dlhá, normálne vysoká)

Druh pohonu: 4x2H

Dĺžky		mm
TD071	Celková dĺžka	7695.0
TD063	Predný presah obrysu vozidla	1605.0
TD057	Rázvor kolies medzi PN	0
TD058	Rázvor kolies medzi tlačenou nápravou a ZN	0
TD059	Rázvor kolies medzi ZN	0
TD060	Rázvor kolies medzi ZN a vlečenou nápravou	0
TD064	Zadný previs rámu	2000.0
TD072	Vzdialenosť od prednej nápravy k nadstavbe	465.0
TD067	Vzdialenosť k návesnému čapu od prednej nápravy, menovitá poloha	-
TD074	Polomer pretočenia vpredu	-
TD075	Polomer pretočenia vzadu	-
TD068	Spriahová dĺžka	-

Dĺžky		mm
TD071	Celková dĺžka	7695.0
TD063	Predný presah obrysu vozidla	1605.0
TD057	Rázvor kolies medzi PN	0
TD058	Rázvor kolies medzi tlačenou nápravou a ZN	0
TD059	Rázvor kolies medzi ZN	0
TD060	Rázvor kolies medzi ZN a vlečenou nápravou	0
TD064	Zadný previs rámu	2000.0
TD072	Vzdialenosť od prednej nápravy k nadstavbe	465.0
TD067	Vzdialenosť k návesnému čapu od prednej nápravy, menovitá poloha	-
TD074	Polomer pretočenia vpredu	-
TD075	Polomer pretočenia vzadu	-
TD068	Spriahová dĺžka	-

Šírky		mm
TD008	Šírka vrátane spätného zrkadla	2981.0
TD001	Šírka nad kabínou	2240.0

Šírky		mm
TD008	Šírka vrátane spätného zrkadla	2981.0
TD001	Šírka nad kabínou	2240.0

Rám		mm
TD009	Šírka rámu vpredu	942.0
TD010	Šírka rámu vzadu	762.0
TD078	Profil rámu	270 x 85 x 8

Rám		mm
TD009	Šírka rámu vpredu	942.0

Výšky		mm
TD033	Maximálna vonkajšia výška, nenaložená	3154.0
TD082	Celková prepravná výška, nezaťažená	3154.0
TD034	Maximálna vonkajšia výška, naložená	3078.0
TD035	Výška rámu na teoretickom zadnom rázvore kolies, nenaložená	810.0
TD036	Výška rámu na teoretickom zadnom rázvore kolies, naložená	780.0
TD045	Zdvihnutie z jazdnej polohy, vpredu	0.0
TD046	Zníženie z jazdnej polohy, vpredu	0.0
TD047	Zdvihnutie z jazdnej polohy, vzadu	0.0
TD048	Zníženie z jazdnej polohy, vzadu	0.0
TD051	Výška točnice nad zemou, nezaťažená	-
TD052	Výška točnice nad zemou, zaťažená	-

Výšky		mm
TD033	Maximálna vonkajšia výška, nenaložená	3154.0
TD082	Celková prepravná výška, nezaťažená	3154.0
TD034	Maximálna vonkajšia výška, naložená	3078.0
TD035	Výška rámu na teoretickom zadnom rázvore kolies, nenaložená	810.0
TD036	Výška rámu na teoretickom zadnom rázvore kolies, naložená	780.0
TD045	Zdvihnutie z jazdnej polohy, vpredu	0.0
TD046	Zníženie z jazdnej polohy, vpredu	0.0
TD047	Zdvihnutie z jazdnej polohy, vzadu	0.0
TD048	Zníženie z jazdnej polohy, vzadu	0.0
TD051	Výška točnice nad zemou, nezaťažená	-
TD052	Výška točnice nad zemou, zaťažená	-

Rozmery kruhu		m
TD055	Priemer kruhu stopy	13.9
TD056	Obrysový priemer otáčania	15.8

Rozmery kruhu		m
TD055	Priemer kruhu stopy	13.9
TD056	Obrysový priemer otáčania	15.8

Hmotnosti/zaťaženia		kg
TD026	Hmotnosť podvozku s kabínou vodiča	7525
TD027	Hmotnosť podvozku vpredu	5103
TD028	Hmotnosť podvozku vzadu	2422
TD029	Užitočné zaťaženie	11975
TD018	Zákonne prípustná celková hmotnosť vozidla	19500
TD025	Technicky prípustná celková hmotnosť vozidla	21000
TD031	Zákonne prípustná celková hmotnosť jazdnej súpravy	0
TD032	Zákonne prípustné zaťaženie prívesu	0
TD010	Šírka rámu vzadu	762.0
TD078	Profil rámu	270 x

MAN Bratislava/New vehicles

Hmotnosti/zaťaženia		kg
TD026	Hmotnosť podvozku s kabínou vodiča	7525
TD027	Hmotnosť podvozku vpredu	5103
		85 x 8

TD028	Hmotnosť podvozku vzadu	2422
TD029	Užitočné zaťaženie	11975
TD018	Zákonne prípustná celková hmotnosť vozidla	19500

Technické údaje treba považovať za približné. Hodnoty sú čiastočne zobrazené zjednodušene. Ďalšie pokyny a popisy nájdete v príslušných informáciách v prehľade. Obsahy a údaje boli zostavené s maximálnou starostlivosťou. Neručíme však za správnosť a aktuálnosť poskytnutých údajov a hodnôt. Omyly a zmeny sú vyhradené. Spoločnosť MAN Truck & Bus AG ručí len v prípadoch úmyselného zavinenia alebo hrubej nedbanlivosti a zavineného porušenia podstatných zmluvných povinností.

TD025	Technicky prípustná celková hmotnosť vozidla	21000
TD031	Zákonne prípustná celková hmotnosť jazdnej súpravy	0
TD032	Zákonne prípustné zaťaženie prívesu	0

Sumarizácia ponúkaného podvozku

- výkon motora – 324 kW
- vozidlo s hydraulickým pohonom prednej nápravy typu Hydrodrive
- druh motora – diesel
- vozidlo s ľavostranným riadením
- emisná norma - EURO 6
- nosnosť - 12 t
- vozidlo s ľavostranným riadením
- elektronický obmedzovač maximálnej rýchlosti - 90 km/h, regulácia motora
- hladina hluku vozidla - 79 dB
- typ karosérie - nakladač kontajnerov
- prípustné zaťaženie celkovo vertikálne - 19 500 kg
- prípustné zaťaženie na prednej náprave - 8 000 kg
- prípustné zaťaženie na zadnej náprave - 11 500 kg
- celková hmotnosť - 19 500 kg
- výška nad kabínou vodiča, v nezaťaženom stave do 4 000 mm
- systém kontroly tlaku v pneumatikách (TPMS)
- cúvací asistent
- objem palivovej nádrže 400 l, vpredu
- výfukový systém, nasávanie vzduchu
- tlmič výfuku, zboku, vpravo
- objem zásobníka AdBlue - 60 l
- zadná časť vozidla, rovný koniec rámu
- ochrana proti podbehnutiu, vpredu
- ochrana proti podbehnutiu, zboku
- ochrana proti podbehnutiu, vzadu, oblá
- brzdový systém - elektronický
- pneumatické brzdy, výroba stlačeného vzduchu, brzdový systém
- kotúčové brzdy na prednej a zadnej náprave
- parkovacia brzda s hydraulickým pružinovým posilovačom na zadných nápravách
- vzduchový kompresor, 1 valec, 360 ccm, s úsporným systémom
- vysúšač vzduchu, vyhrievaný
- oceľový zásobník stlačeného vzduchu
- elektronický brzdový systém (EBS)
- antiblokovací systém (ABS)
- asistent maximálneho brzdenia
- motorová brzda, odstupňovateľná
- signál núdzového brzdenia, aktivácia výstražných svetiel, automaticky
- klimatizácia - manuálna
- prenosná GPS navigácia
- držiak rezervného kolesa, zboku, vľavo, za zadnou nápravou
- výťah pre rezervné koleso
- podkladací klin, s uchytením
- výstraha pri cúvaní, akustická, pri zaradenej spiatočke
- palivový filter, vyhrievaný, pre palivá do triedy čistoty
- predradený palivový filter, s odlučovačom oleja/vody, so snímačom vody, vyhrievaný

(zmiešavací ventil)

- odvzdušnenie, kľuková skriňa, otvorená
- protihlukové kryty motora
- zníženie vírenia prachu ventilátorom chladiča
- rezervné koleso, podľa konfigurácie pneumatík prednej nápravy
- systém kontroly tlaku v pneumatikách (TPM), so zobrazením teploty pneumatík
- bez zdvíhacej strechy/posuvnej strechy
- predný nástup, integrovaný, s možnosťou zastavenia
- predné okno, vrstvené bezpečnostné sklo (VSG), tónované
- bez slnečnej clony, pred predným oknom
- stierače pre predné okno
- príprava na kameru
- poťahy sedadiel, textil, Standard
- blokovanie volantu, s elektronickým imobilizérom
- tachograf, digitálny, s diaľkovou komunikáciou
- blatníky prednej nápravy
- blatníky zadnej nápravy
- centrálne zamykanie
- kľúče od vozidla - 2 ks
- vonkajšie spätné zrkadlá - elektricky prestaviteľné, vyhrievané
- čelné zrkadlo a obrubníkové zrkadlo vpravo
- multifunkčný volant s nastavením výšky a sklonu
- Kamerový systém
- lekárnička
- doklady v slovenskom resp. českom jazyku potrebných na prevádzku ramenového nakladača
- platný technický preukaz pre premávku na pozemných komunikáciách v SR
- záruka 24 mesiacov
- vykonávanie záručného servisu a opráv do max. 48 hodín od nahlásenia poruchy
- dodávka náhradných dielov do max. 72 hodín

Equipment MULTICONTAINER MCBT-14L

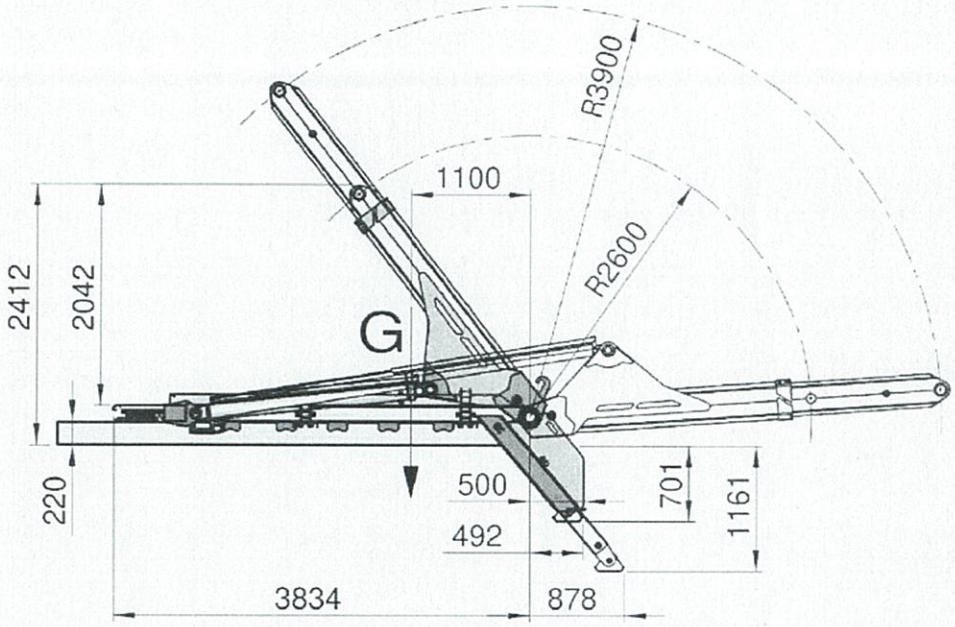

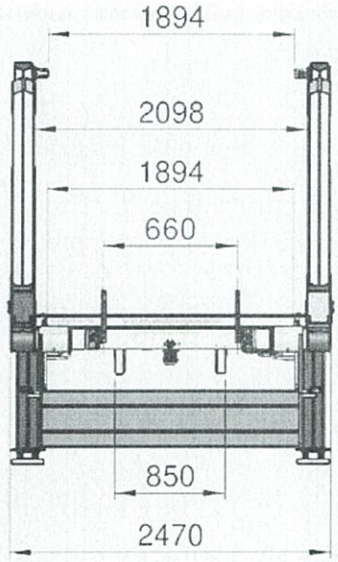

Hmotnosti a nosnosti:

Hmotnosť systému.....3220 kg

Objem kontajnera.....5 a 12 m^3

Uhlový posun kontajnera (BTI).....28°

Nosnosť:

Dĺžka	Terén	Spod úrovne
2 600 mm	14 000 kg	10 850 kg
3 900 mm	8 200 kg	7 200 kg

Bez zohľadnenia stability vozidla.
Údaje nie sú platné pre typ MIXTO.

Parametre hydraulického systému:

Potrebný prietok oleja (pri 1000 ot/min).....60l/min

Maximálny pracovný tlak.....280 kg/cm^2

Požadovaný prietok oleja sa nevzťahuje na veľkosť čerpadla, ale na odporúčaný prietok pri vstupe do ventilového bloku.

CAYVOL Grup - Cadaqués, 21. Polig. Ind. LA LLAGOSTA-08120 Telf. +34 902 151 228 Fax. +34 935 603 689 e-mail : comercial@cayvol.com

Objem nádrže:

Hydraulická nádrž.....75 l

Pracovné časy:

(hodnoty pri 1000 ot/min)

a) Čas vyklopenia.....38 s
b) Čas nakladania.....28 s

Vozidlo:

Celková hmotnosť vozidla.....18 000 kg

Rázvor.....3 400 a 4 200 mm

Približné hodnoty.
Podľa výpočtu nápravy.

Výbava:

- teleskopické ramená, nezávisle výsuvné
- rýchloposuv
- zadné podpery, nezávisle výsuvné, samostatné ovládanie
- pneumatické ovládanie v kabíne
- Stop tlačidlo
- 2 zadné sklopné háky s poistkami pre zachytenie kontajnera
- pneumaticky ovládaný hydraulický rozvádzač
- reťaze, nastaviteľné
- čerpadlo hydraulické
- doraz pre kontajnery
- olejová nádrž, vstavaný filter na spätnom okruhu

Sumarizácia ponúkaného ramenového nakladača

- výkon - 14 ton
- teleskopické ramená nezávisle výsuvné
- nezávislé výsuvné zadné podpery
- rýchloposuv
- pneumaticky ovládaný hydraulický rozvádzač
- pneumatické ovládanie v kabíne vozidla
- STOP tlačidlo
- zadné sklopné háky - 2 ks
- háky s poistkami pre zachytenie kontajnera - 2 ks
- samostatné ovládanie výsuvných podpier
- hydraulické čerpadlo
- nastaviteľné reťaze
- doraz pre kontajnery
- olejová nádrž s náplňou a vstavaným filtrom na spätnom okruhu

Ilustračný obrázok

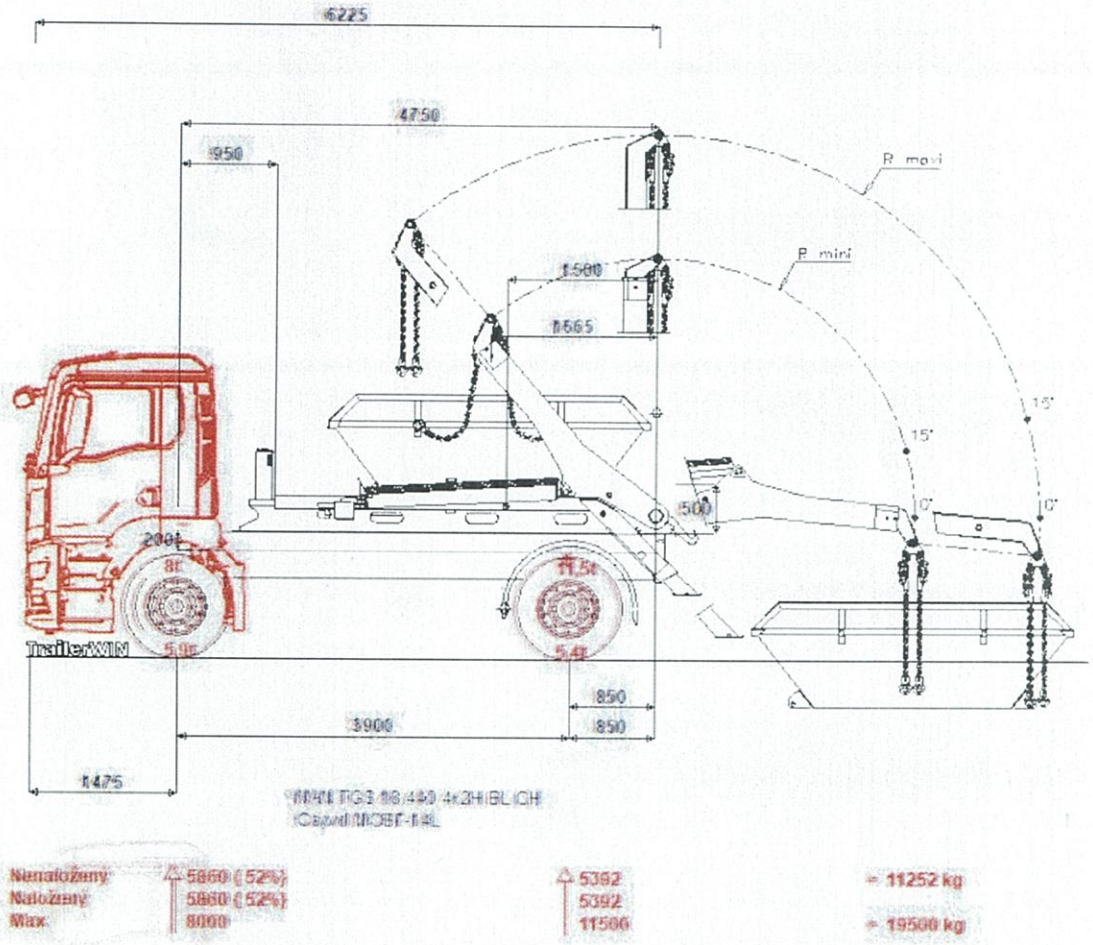

Technický nákres vozidla - ilustračne

HYCA s.r.o.
Vinohradnícka cesta 9
902 01 Pezinok
IČO: 35 900 008
IČ DPH: SK2021878595

V Pezinku, dňa: 01.12.2025

Ing. Viktor Jurák, konateľ

Príloha č. 1: Cenová ponuka s technickou špecifikáciou

Verejný obstarávateľ:	EKOS, spol. s r.o.
Názov zákazky:	Dopravné prostriedky a veľkoobjemové kontajnery – EKOS, spol. s r.o.
Názov logického celku:	Časť B: Ramenový nakladač
Identifikačné údaje uchádzača *	
Obchodné meno (názov):	HYCA s.r.o.
Sídlo (miesto podnikania):	Viničianska cesta 9, 902 01 Pezinok
IČO:	35 900 008
DIČ:	2021878595
IČ DPH:	SK2021878595
Štatutárny zástupca:	Ing. Viktor Jurák – konateľ
Kontaktná osoba:	JUDr. Tomáš Franko
Telefón:	903313252
E-mail:	obstaravanie@hyca.sk

P.č.	Názov tovaru	Obchodné meno výrobcu ponúkaného tovaru	Typové označenie ponúkaného tovaru	Vyjadrenie predkladateľa ponuky k spôsobu naplnenia jednotlivých parametrov (spĺňa/nespĺňa)
1.	Ramenový nakladač	MAN, Cayvol	MAN TGS 18.440 4x2H BL CH, Cayvol MCBT-14L	spĺňa

P.č. položky	P. č. podpoložky	Technická špecifikácia (minimálne požadované parametre)	Áno/hodnota ponúkaná dodávateľom	počet (ks)	Jednotková cena bez DPH	Cena celkom v EUR bez DPH
		Ramenový nakladač - vozidlo				
1.	1.	výkon motora min. 320 kW	324 kW	1	142890	142890
	2.	**vozidlo 4x4 resp. hydraulický pohon prednej nápravy typu Hydrodrive**	Hydrodrive			
	3.	druh motora - diesel	diesel			
	4.	vozidlo s ľavostranným riadením	áno			
	5.	emisná norma - EURO 6	áno			
	6.	nosnosť - min. 12 t	12 t			
	7.	vozidlo s ľavostranným riadením	áno			
	8.	elektronický obmedzovač maximálnej rýchlosti - 90 km/h, regulácia motora	áno			
	9.	hladina hluku vozidla - max. 79 dB	79 dB			
	10.	typ karosérie - nakladač kontajnerov	áno			
	11.	prípustné zaťaženie celkovo vertikálne min. 19 000 kg - max. 21 000 kg	19 500 kg			
	12.	prípustné zaťaženie na prednej náprave min. 8 000 kg - 8 500 kg	8 000 kg			
	13.	prípustné zaťaženie na zadnej náprave min. 11 500 kg - 12 000 kg	11 500 kg			
	14.	celková hmotnosť - min. 19 000 kg - max. 21 000 kg	19 500 kg			
	15.	výška nad kabínou vodiča, v nezaťaženom stave do 4 000 mm	áno			
	16.	systém kontroly tlaku v pneumatikách (TPMS)	áno			
	17.	cúvací asistent	áno			
	18.	objem palivovej nádrže min. 400 l, vpredu	áno/400 l			
	19.	výfukový systém, nasávanie vzduchu	áno			
	20.	tlmič výfuku, zboku, vpravo	áno			
	21.	objem zásobníka AdBlue - min. 60 l	60 l			
	22.	zadná časť vozidla, rovný koniec rámu	áno			
	23.	ochrana proti podbehnutiu, vpredu	áno			
	24.	ochrana proti podbehnutiu, zboku	áno			
	25.	ochrana proti podbehnutiu, vzadu, oblá	áno			
	26.	brzdový systém - elektronický	áno			
	27.	pneumatické brzdy, výroba stlačeného vzduchu, brzdový systém	áno			
	28.	kotúčové brzdy na prednej a zadnej náprave	áno			
	29.	parkovacia brzda s hydraulickým pružinovým posilňovačom na zadných nápravách	áno			
	30.	vzduchový kompresor, 1 valec, 360 cm, s úsporným systémom	áno			
	31.	vysušač vzduchu, vyhrievaný	áno			
	32.	oceľový zásobník stlačeného vzduchu	áno			
	33.	elektronický brzdový systém (EBS)	áno			
	34.	antiblokovací systém (ABS)	áno			
	35.	asistent maximálneho brzdenia	áno			
	36.	Motorová brzda, odstupňovateľná	áno			
	37.	signál núdzového brzdenia, aktivácia výstražných svetiel, automaticky	áno			
	38.	klimatizácia - manuálna alebo automatická	manuálna			
	39.	prenosná GPS navigácia	áno			
	40.	držiak rezervného kolesa, zboku, vľavo, za zadnou nápravou	áno			
	41.	výťah pre rezervné koleso	áno			
	42.	podkladací klin, s uchytením	áno			
	43.	výstraha pri cúvaní, akustická, pri zaradenej spiatočke	áno			
	44.	palivový filter, vyhrievaný, pre palivá do triedy čistoty	áno			
	45.	predradený palivový filter, s odlučovačom oleja/vody, so snímačom vody, vyhrievaný (zmiešavací ventil)	áno			
	46.	odvzdušnenie, kľuková skriňa, otvorená	áno			
	47.	protihlukové kryty motora	áno			
	48.	zníženie vírenia prachu ventilátorom chladiča	áno			
	49.	rezervné koleso, podľa konfigurácie pneumatík prednej nápravy	áno			
	50.	systém kontroly tlaku v pneumatikách (TPM), so zobrazením teplôt pneumatík	áno			
	51.	bez zdvihacej strechy/posuvnej strechy	áno			
	52.	predný nástup, integrovaný, s možnosťou zastavenia	áno			
	53.	predné okno, vrstvené bezpečnostné sklo (VSG), tonované	áno			
	54.	bez slnečnej clony, pred predným oknom	áno			
	55.	stierače pre predné okno	áno			
	56.	príprava na kameru	áno			
	57.	poťahy sedadiel, textil, Standard	áno			
	58.	blokovanie volantu, s elektronickým imobilizérom	áno			
	59.	tachograf, digitálny, s diaľkovou komunikáciou	áno			
	60.	blatníky prednej nápravy	áno			
	61.	blatníky zadnej nápravy	áno			
	62.	centrálne zamykanie	áno			
	63.	kľúče od vozidla - min. 2 ks	áno, 2 ks			
	64.	vonkajšie spätné zrkadlá - elektricky prestaviteľné, vyhrievané	áno			
	65.	čelné zrkadlo a obrubníkové zrkadlo vpravo	áno			
	66.	multifunkčný volant s nastavením výšky a sklonu	áno			
	67.	Kamerový systém	áno			
	68.	doprava na miesto plnenia	áno			
	69.	lekárnička	áno			
	70.	doklady v slovenskom resp. českom jazyku potrebných na prevádzku ramenového nakladača	áno			
	71.	platný technický preukaz pre premávku na pozemných komunikáciách v SR	áno			
	72.	zaškolenie pre max. 3 osoby v rozsahu min. 3 hodín	áno			
	73.	záruka min. 24 mesiacov	áno			
	74.	vykonávanie záručného servisu a opráv do max. 48 hodín od nahlásenia poruchy	áno			

	75.	dodávka náhradných dielov do max. 72 hodín	áno			
		Ramenový nakladač - zariadenie				
	1.	výkon - min. 14 ton	14 ton			
	2.	teleskopické ramená nezávisle výsuvné	áno			
	3.	nezávisle výsuvné zadné podpery	áno			
	4.	rýchloposuv	áno			
	5.	pneumaticky ovládaný hydraulický rozvádzač	áno			
	6.	pneumatické ovládanie v kabíne vozidla	áno			
2.	7.	STOP tlačidlo	áno			
	8.	zadné sklopné háky - min. 2 ks	2 ks			
	9.	háky s poistkami pre zaklynenie kontajnera - min. 2 ks	2 ks			
	10.	samostatné ovládanie výsuvných podpier	áno			
	11.	hydraulické čerpadlo	áno			
	12.	nastaviteľné reťaze	áno			
	12.	doraz pre kontajnery	áno			
	13.	olejová nádrž s náplňou a vstavaným filtrom na spätnom okruhu	áno			

Cena celkom v EUR bez DPH	**142890,00**
DPH 23 %	**32864,70**
Cena celkom v EUR s DPH	**175754,700**

Som platcom DPH / nie som platcom DPH. **

Čestne prehlasujem, že návrh cenovej ponuky napĺňa minimálne parametre špecifikácie predmetu zákazky stanovené verejným obstarávateľom v plnom rozsahu.

Miesto a dátum podpisu: V Pezinku, dňa: 01.12.2025 Ing. Viktor Jurák, konateľ

HYCA s.r.o.

* vyplňa uchádzač
** nehodiace sa prečiarknuť